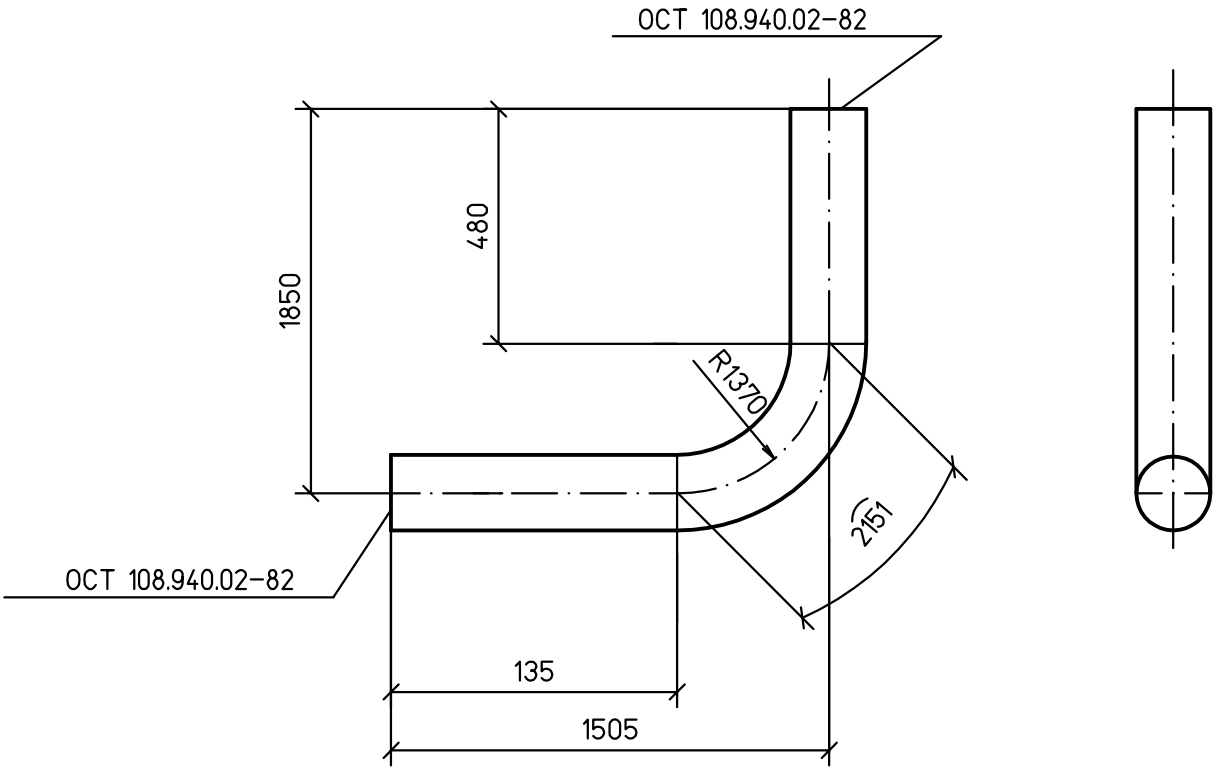

Спецификация деталей

Поз.	Обозначение	Наименование	Кол.	Материал	Масса, кг		Приме-чание
					ед.	общ.	
1	по настоящему чертежу	Отвод гнутый 90° – 273х22 480х135х2766–R1370	1	12Х1МФ ТУ 14–3Р–55–2001	402,2	402,2	

1 Среда: пар.
2 Рабочие параметры: Рр=9,8 МПа, tр=540°С.
3 Категория трубопровода I.2 по ПБ 10–573–03.
4 Изготовление и маркировка по техническим требованиям ОСТ24.125.60–89.
5 Монтажный чертеж №1350.12.38А.–30UHJ–1600–TD л.44

Взам. инв. №

Подпись и дата

Инв. № подл. 83547

Изм.	Кол.уч.	Лист	№док.	Подп.	Дата
Н. контр.		Михеев			
Нач. сект.		Шкитилева			
Разработал		Костычева			

1350.12.38А.–30UHJ–1600–TD

Объекты III очереди строительства
ЗАО СГК (ТЭЦ)

Трубопроводы машзала БВД в осях 16–28 в рядах А–В и внутристанционные трубопроводы

Стадия	Лист	Листов
Р	45.8	

Паропровод турбины ст. №9.

Деталь 16.

ОТКРЫТОЕ АКЦИОНЕРНОЕ ОБЩЕСТВО ИНСТИТУТ
ТЕПЛОЭЛЕКТРОПРОЕКТ
НИЖНИЙ НОВГОРОД